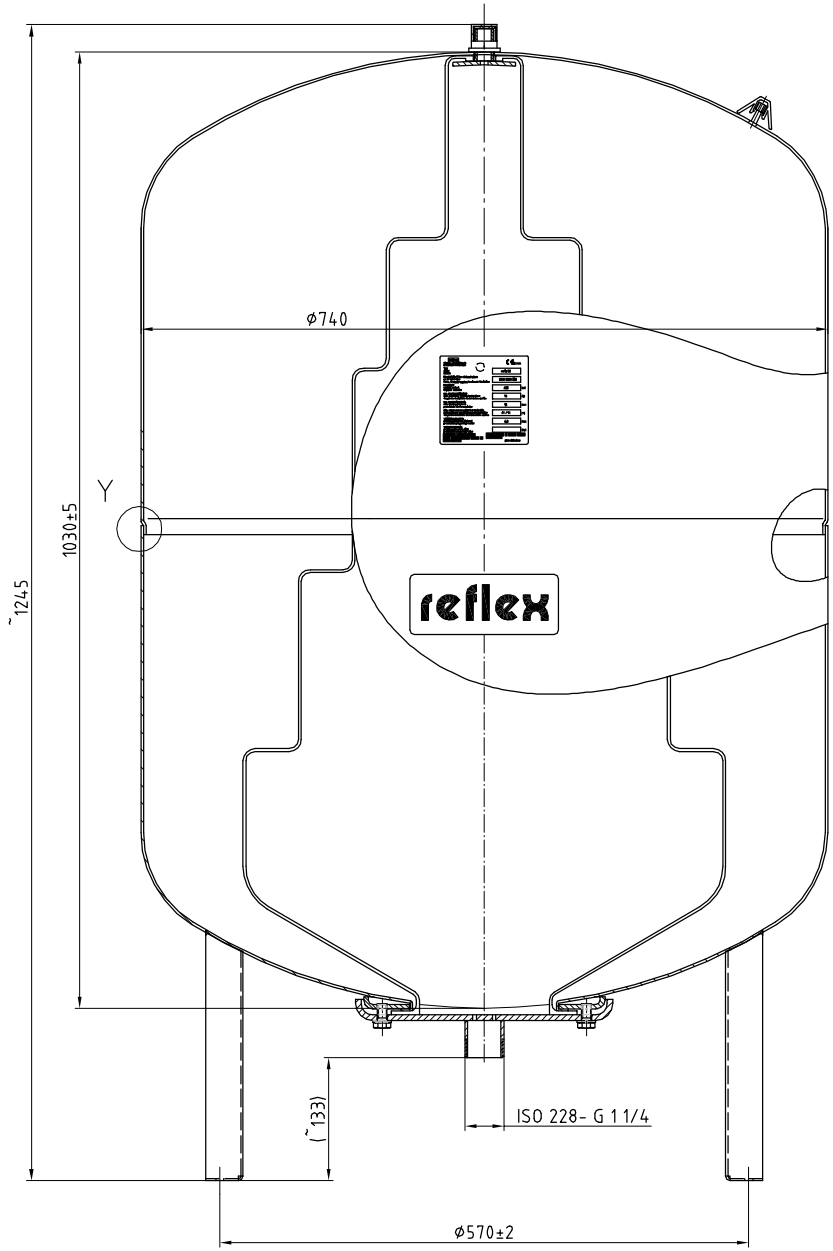

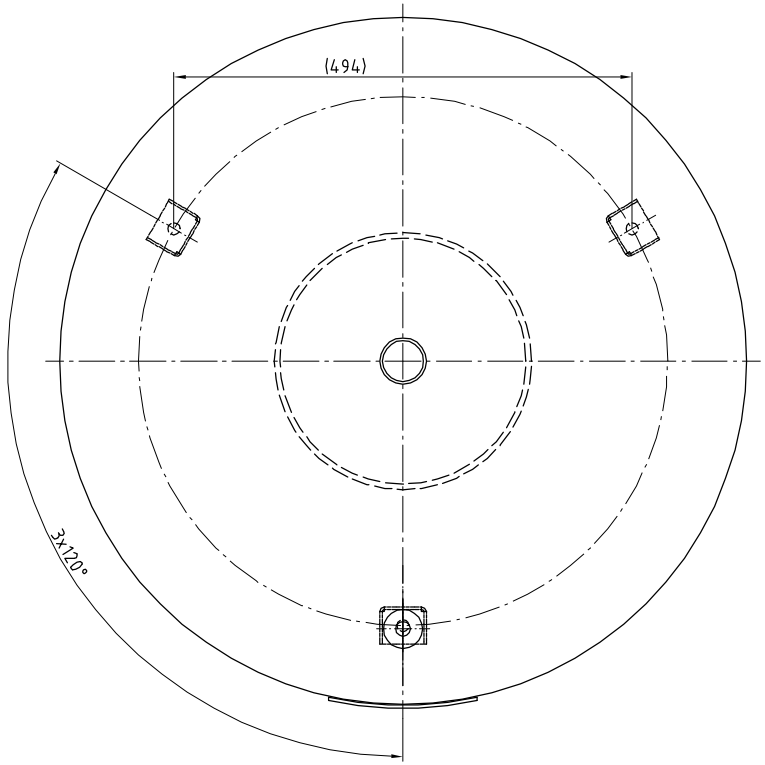

Druckausdehnungsgefäß

Typ refix DE 400

10bar - 70°C

reflex

Reflex Winkelmann GmbH+Co.KG
D- 59227 Ahlen